Inbouwgroep
Mini Pureline 90 cm
Mineral Black

EAN 5414425190447

Energielabel

▪ Energie efficiëntie klasse (EEIdampkap)	A+
▪ Jaarlijks energie verbruik (kWh/jaar) (AECdampkap)	33,8
▪ Hydrodynamische efficiëntie klasse (FDEdampkap)	A
▪ Licht efficiëntie klasse (LEdampkap)	A
▪ Vetfilterefficiëntie klasse (GFEdampkap)	D

Functies & kenmerken

▪ Motor	Geïntegreerd
▪ Geluidsdemper	Geïntegreerd
▪ Recirculatie	Optioneel
▪ InTouch functie	Standaard
▪ Auto stop	▪
▪ Naloopstand (minuten)	10
▪ Vetfilter	7400020
▪ Aantal vetfilters	1
▪ Vetfilter reiniging indicatie	▪
▪ Recircultiefilter reiniging indicatie	▪
▪ Bediening	Drukknoppen + Afstandsbediening
▪ Aantal snelheden	3 + power
▪ Powerstand met automatische terugschakeling (minuten)	6

Afmetingen

▪ Product afmetingen (BxDxH) (mm)	860 x 301 x 330
▪ Breedte flensrand (mm)	10
▪ Uitsparingsmaat (BxD)(mm)	845 x 286
▪ Minimum afmetingen kast (BxDxH) (mm)	x 600 x
▪ Suitable for installation in a bottomless cabinet	-
▪ Advies afstand tussen werkblad en onderzijde dampkap met een inductie kookplaat (Hmin-Hmax)(mm)	650 - 850
▪ Advies afstand tussen werkblad en onderzijde dampkap met een gas kookplaat (Hmin-Hmax)(mm)	650 - 850
▪ Advies afstand tussen werkblad en onderzijde dampkap met elektrische of keramische kookplaat (Hmin-Hmax)(mm)	600 - 850
▪ Diameter uitblaasopening (mm)	150
▪ Positie uitlaat	Rechts, Boven, Links, Achter, Voor

Verlichting

▪ Type functionele verlichting	LED
▪ Functionele verlichting dimbaar	▪
▪ Soft-ON/OFF	▪
▪ Aantal lichtpunten functionele verlichting	4
▪ Totaal verbruik functionele verlichting (W)	8
▪ Kleurtemperatuur functionele verlichting (K)	2700/4000

Luchthoeveelheid & geluidsniveau

▪ Vrijblazend debiet (m³/h)	815
▪ Debiet afvoer snelheid 1 (m³/h) / Max druk afvoer snelheid 1 (Pa)	237 / 79
▪ Debiet afvoer snelheid 2 (m³/h) / Max druk afvoer snelheid 2 (Pa)	379 / 225
▪ Debiet afvoer snelheid 3 (m³/h) / Max druk afvoer snelheid 3 (Pa)	451 / 329
▪ Debiet afvoer max snelheid (m³/h) (Qboost) / Max druk afvoer max snelheid (Pa)	601 / 372
▪ Geluidsdruk afvoer snelheid 1 (dB(A)) / Geluidsniveau afvoer snelheid 1 (dB(A))	26 / 37
▪ Geluidsdruk afvoer snelheid 2 (dB(A)) / Geluidsniveau afvoer snelheid 2 (dB(A))	36 / 48
▪ Geluidsdruk afvoer snelheid 3 (dB(A)) / Geluidsniveau afvoer snelheid 3 (dB(A))	40 / 52
▪ Geluidsdruk afvoer max snelheid (dB(A)) / Geluisdniveau afvoer max snelheid (dB(A)) (LWAboost)	47 / 59

Technische eigenschappen

▪ Maximaal vermogen (W)	121
▪ Netspanning (V)	220-240
▪ Frequentie (Hz)	50-60
▪ Elektriciteitsverbruik in stand-by-mode (Ps) (W)	0.25
▪ Netto gewicht (kg)	11,9
▪ Lengte van de aansluitkabel (m)	1,3

Technische tekening

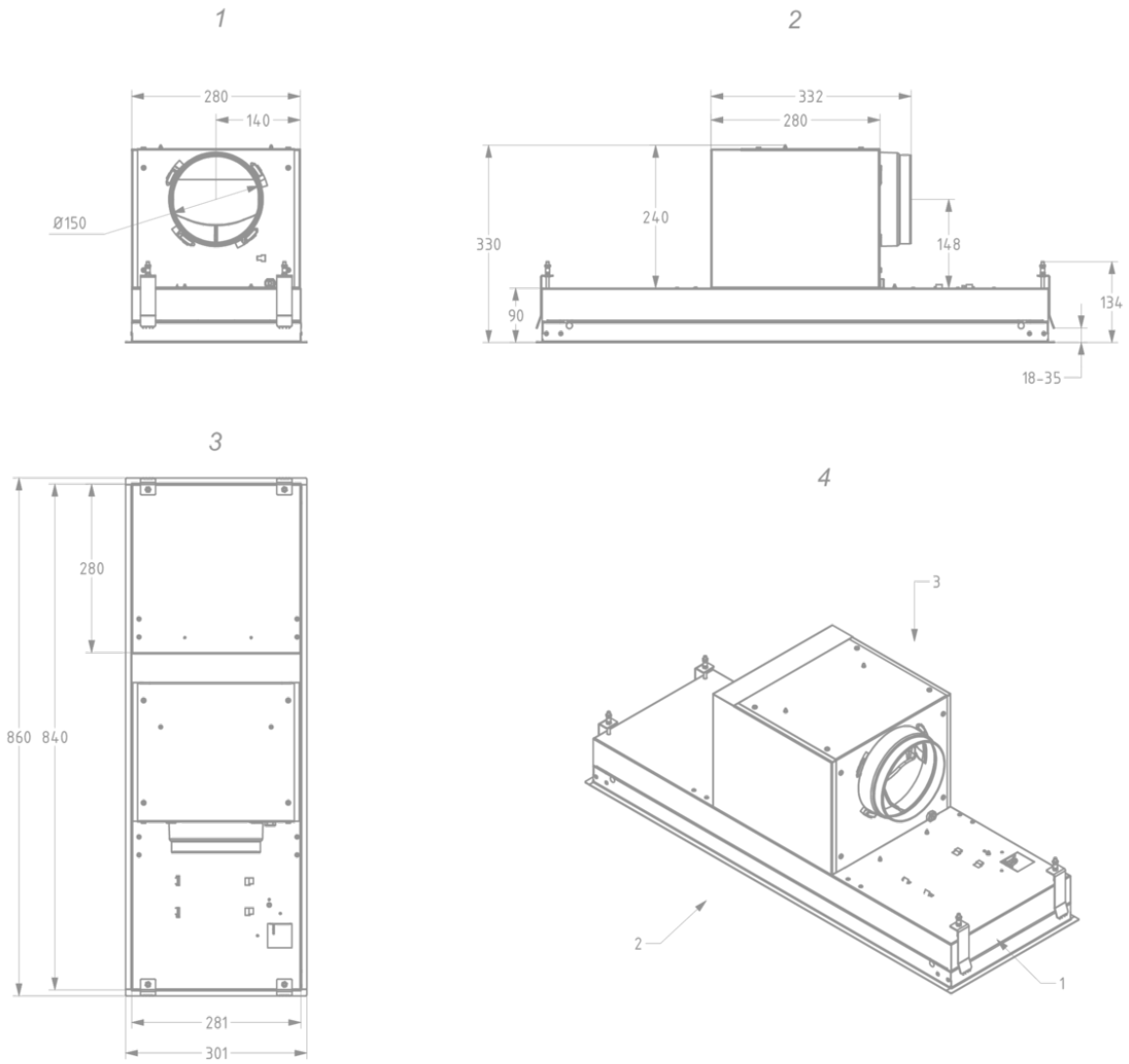

Installatie accessoires

Motor op afstand

- 800996 — Kit voor motor op afstand Novy Mini Pureline

Verlengkabel

- 7000094 — Verlengkabel voor motor op afstand - 5 m

Accessoires

Recirculatie kit

820400 — Recirculatiekit Novy Mini Pureline 820, 821, 826

Recirculatie box

841400 — Recirculatiebox met monoblock filter

842400 — Recirculatiebox met monoblock filter

843400 — Recirculatiebox met monoblock filter

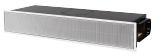

7931400 — Recirculatiebox met monoblock filter

7932400 — Recirculatiebox met monoblock filter

7933400 — Recirculatiebox met monoblock filter

Accessoires

Adapter voor beperkte inbouwhoogte

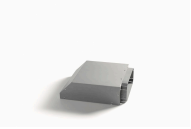

830053	Adapter voor beperkte inbouwhoogte Novy Mini/Maxi Pureline

Kit aansturing

990030	Kit voor klepsturing of externe verlichting
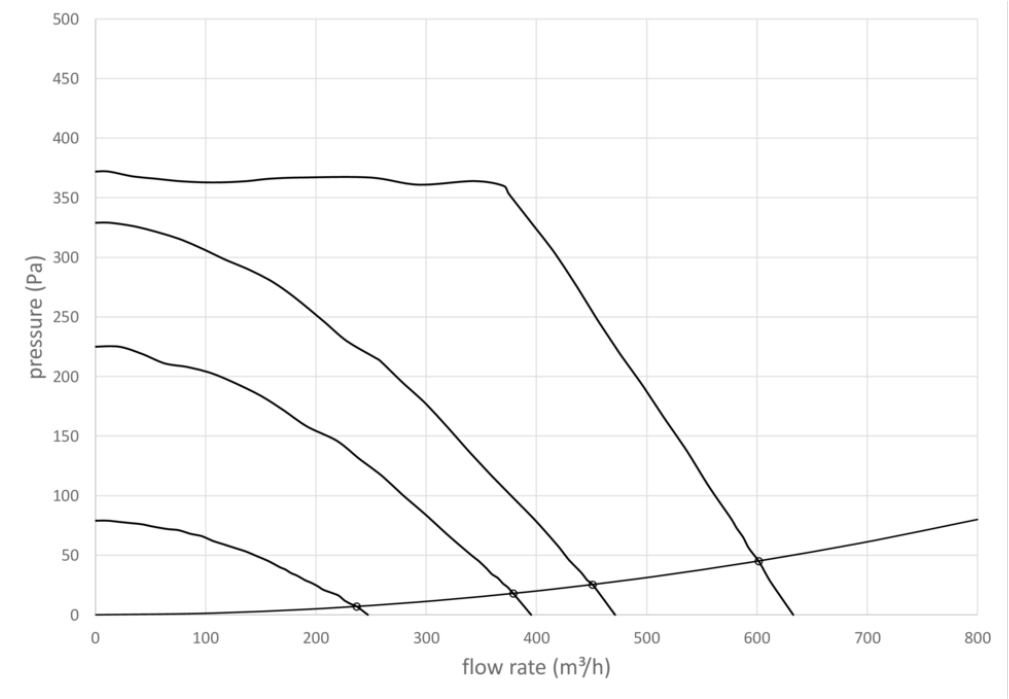
Efficiëntie curve